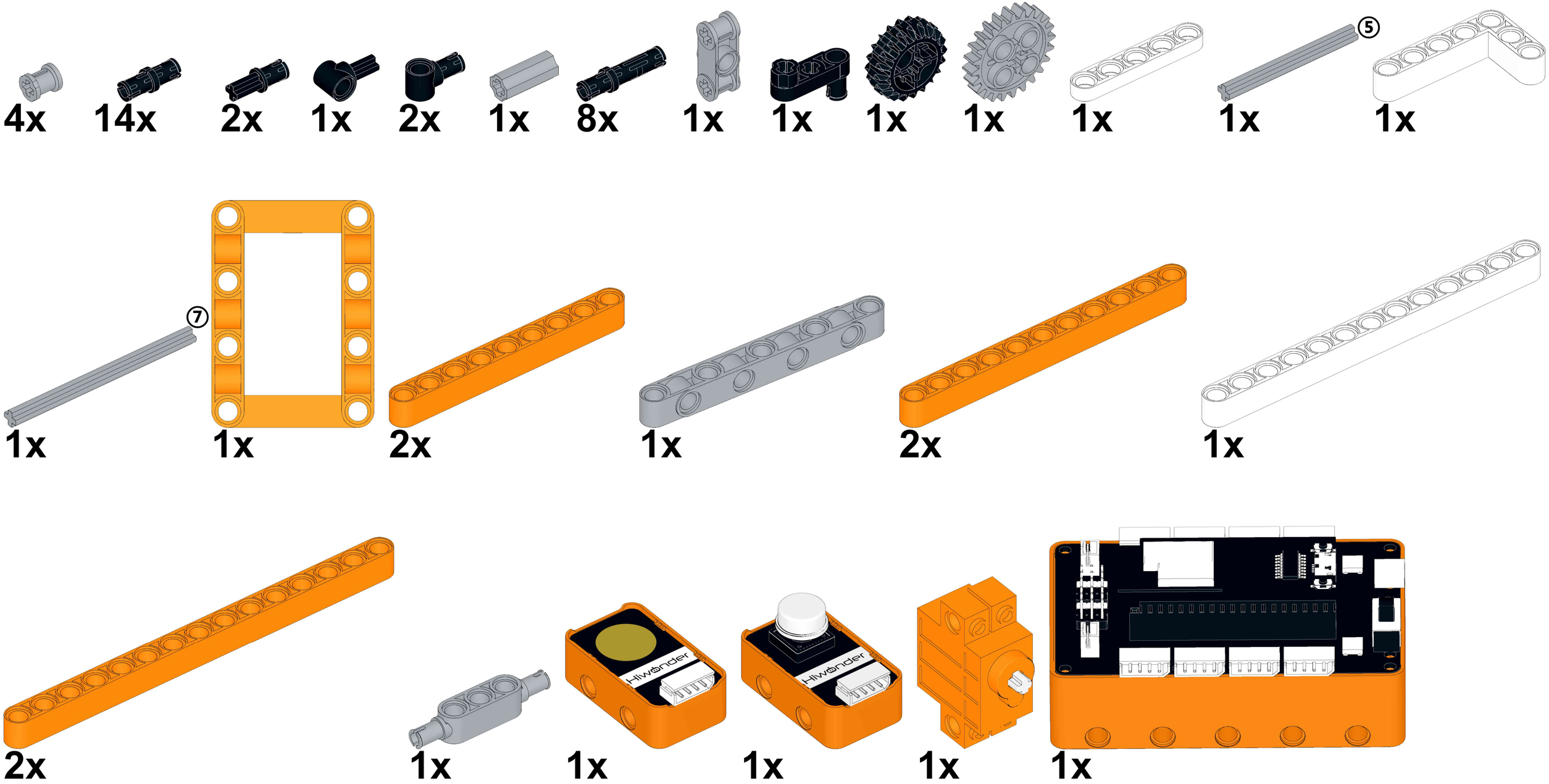
4x
14x
2x
1x
2x
1x
8x
1x
1x
1x
1x
1x
1x
⑤
1x
1x
⑦
1x
2x
1x
2x
1x
2x
1x
Hiwonder
Hiwonder
1x
1x
1x
1x

1

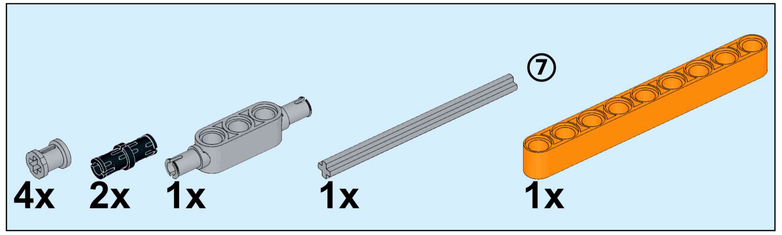

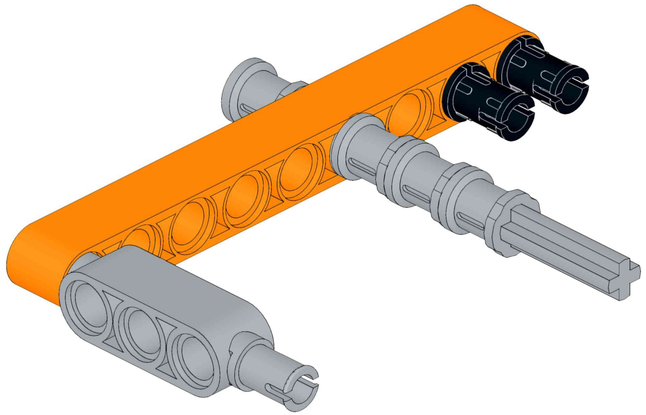

2

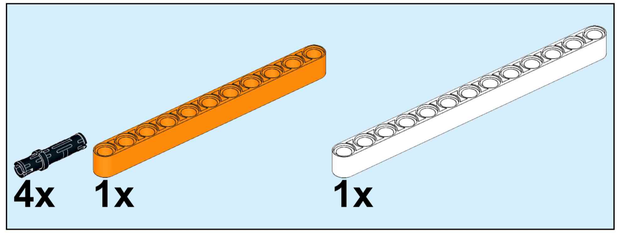

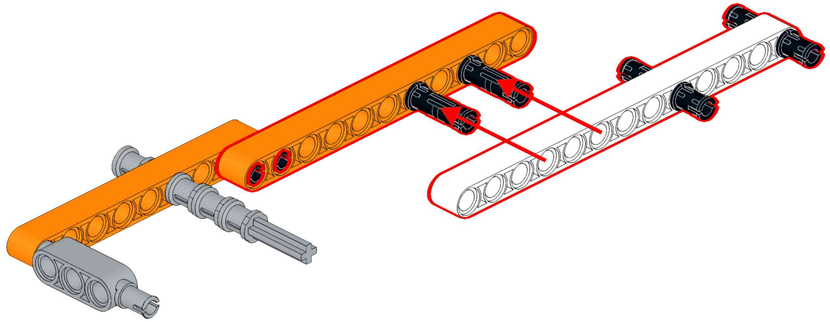

3

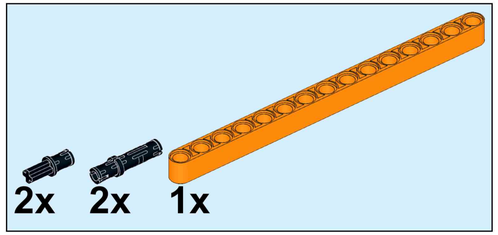

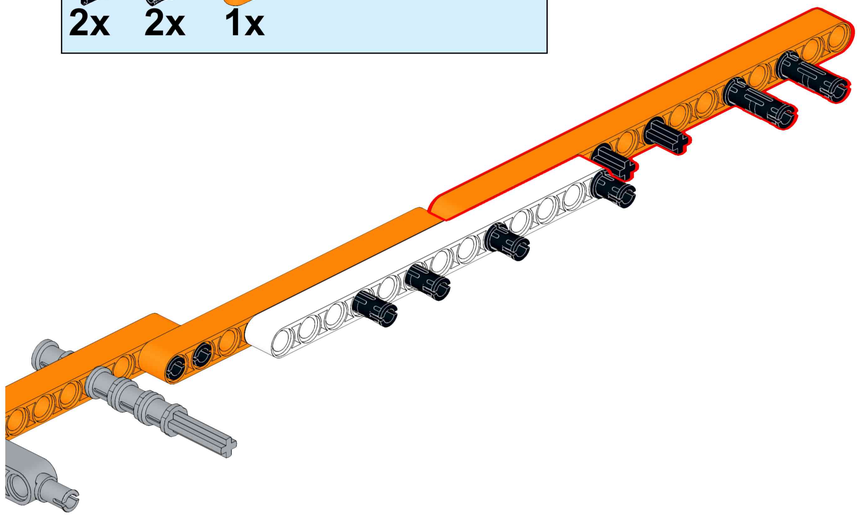

4

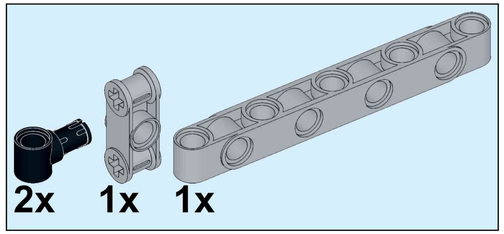

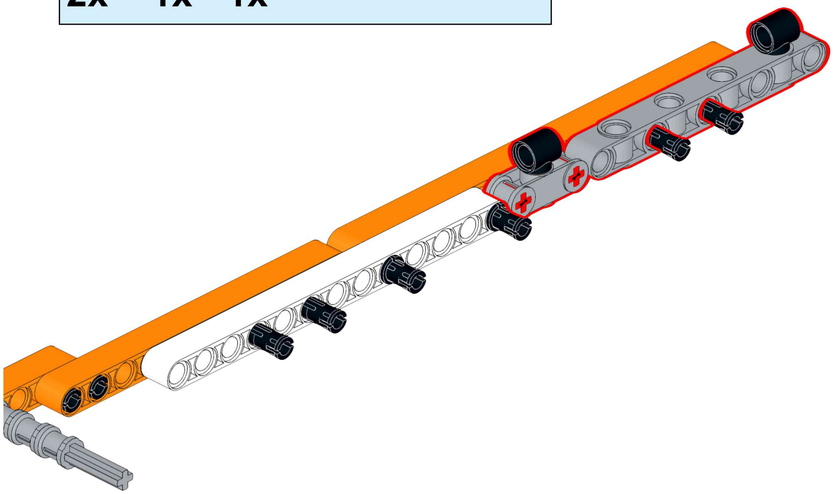

5

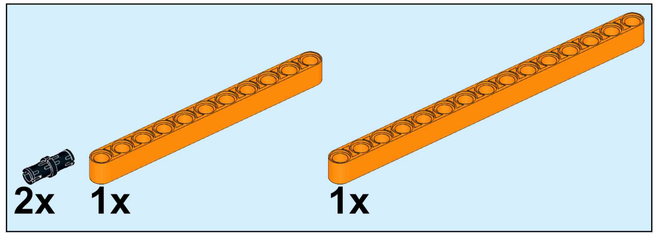

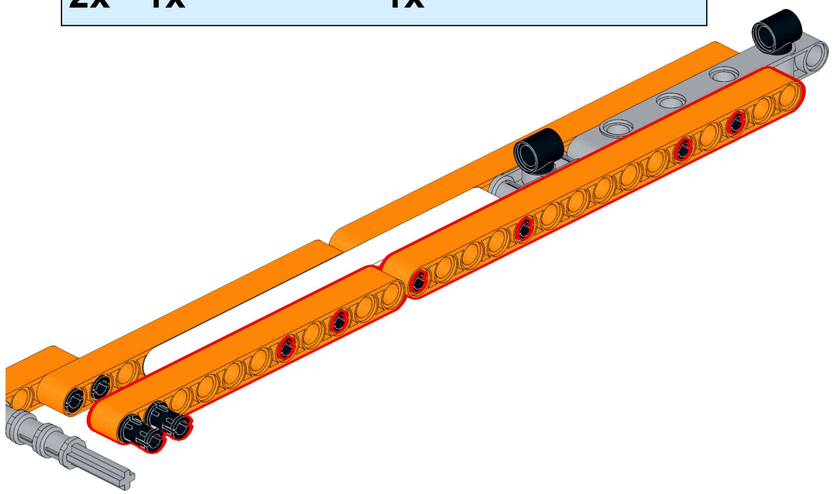

6

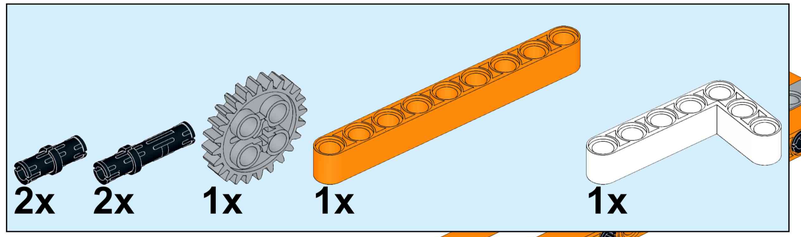

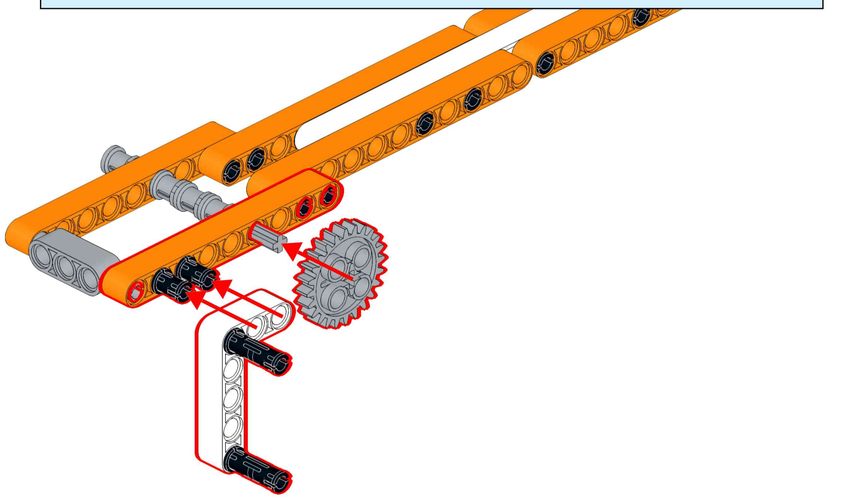

7

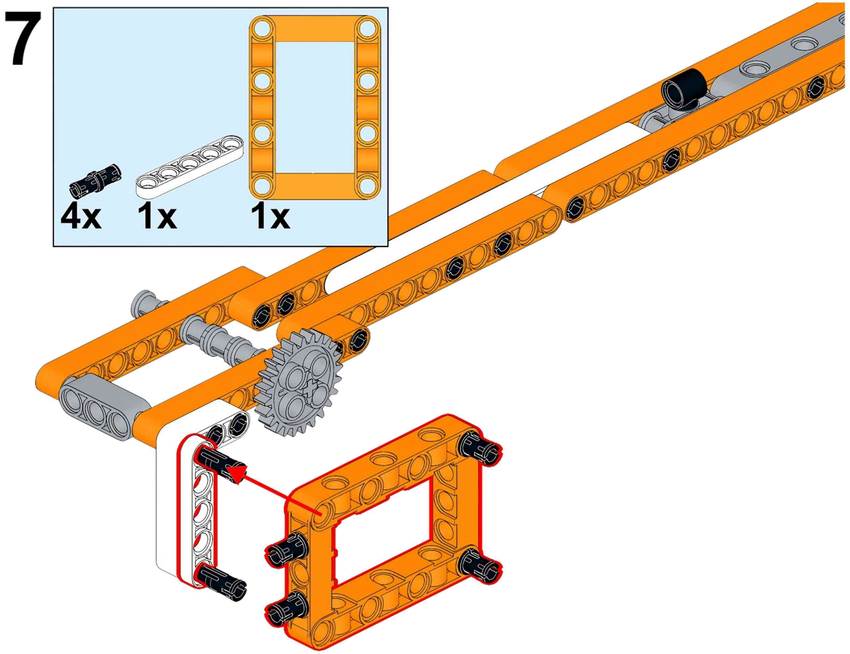

8

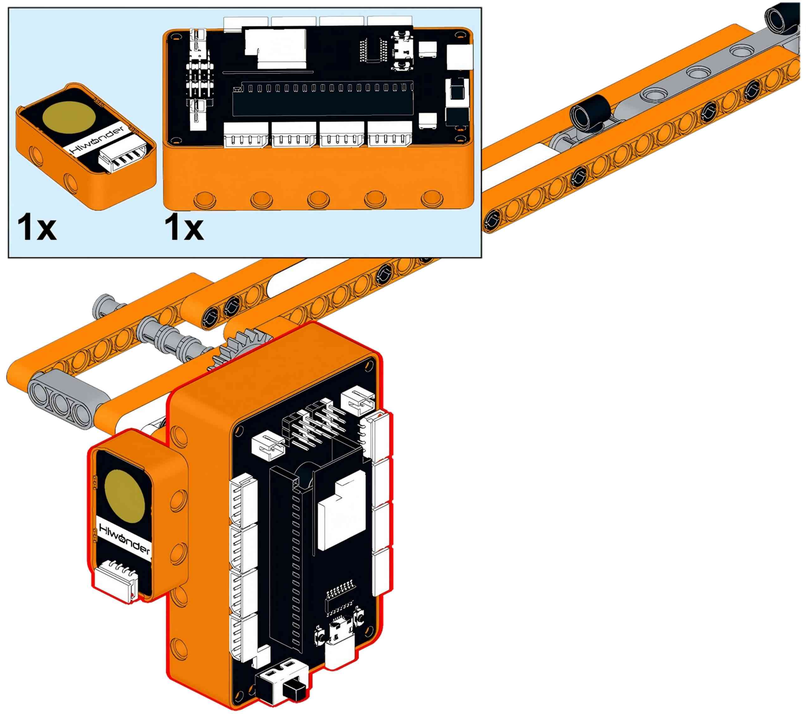

9

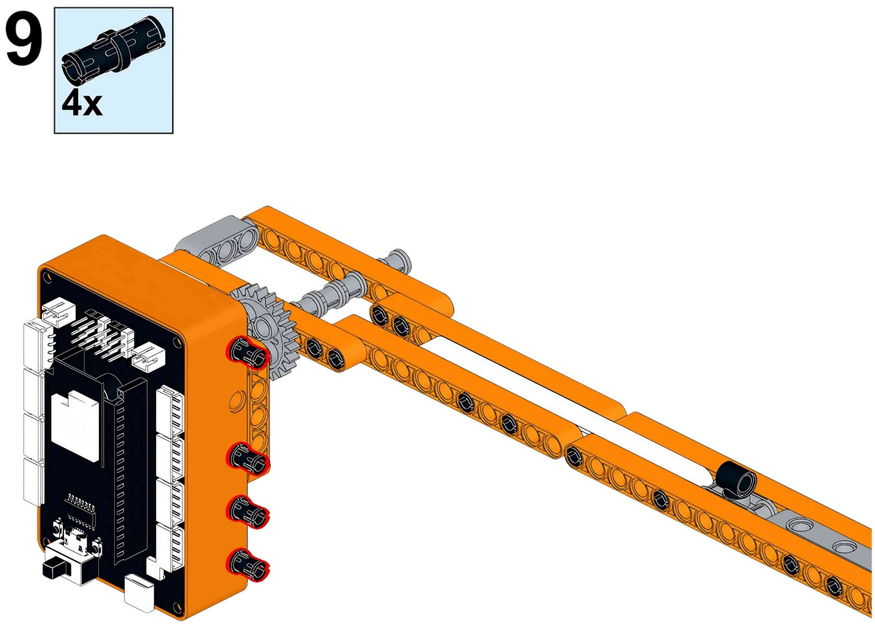

10

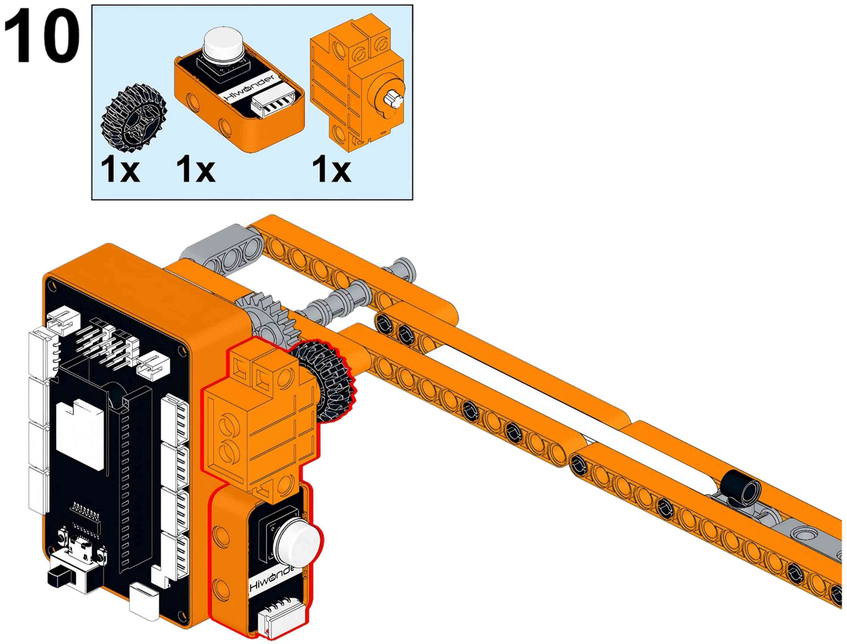

11

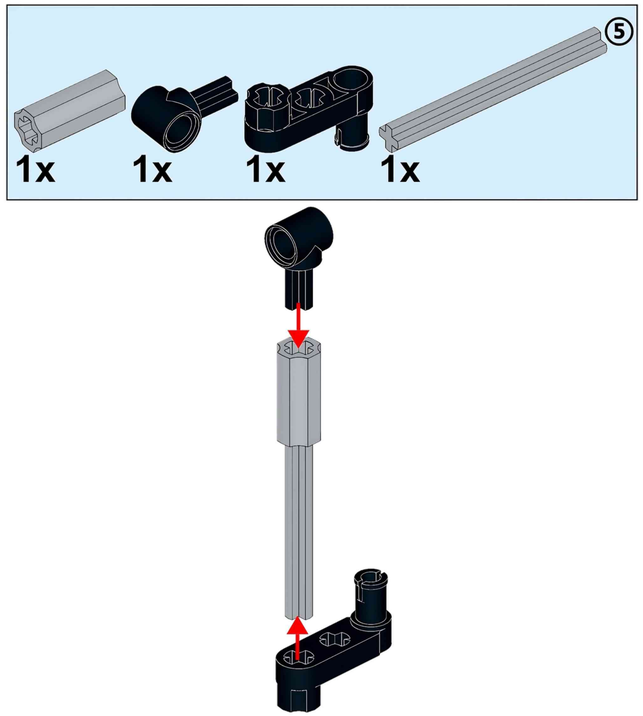
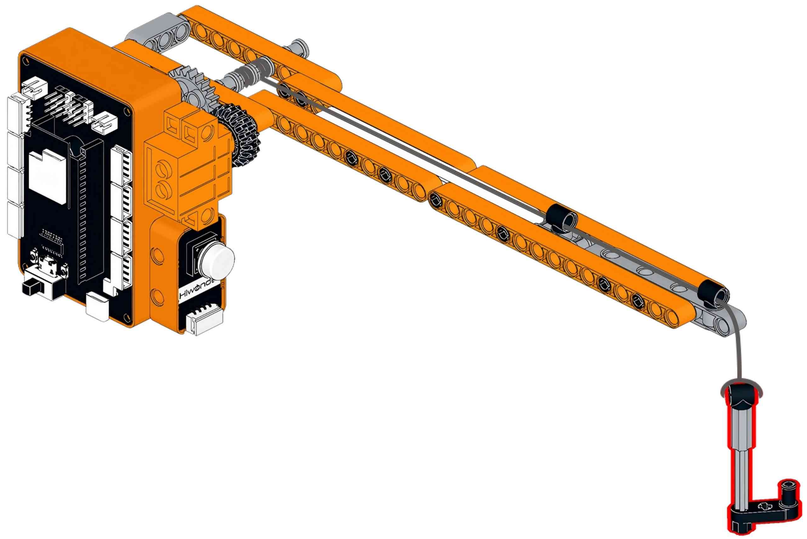
12