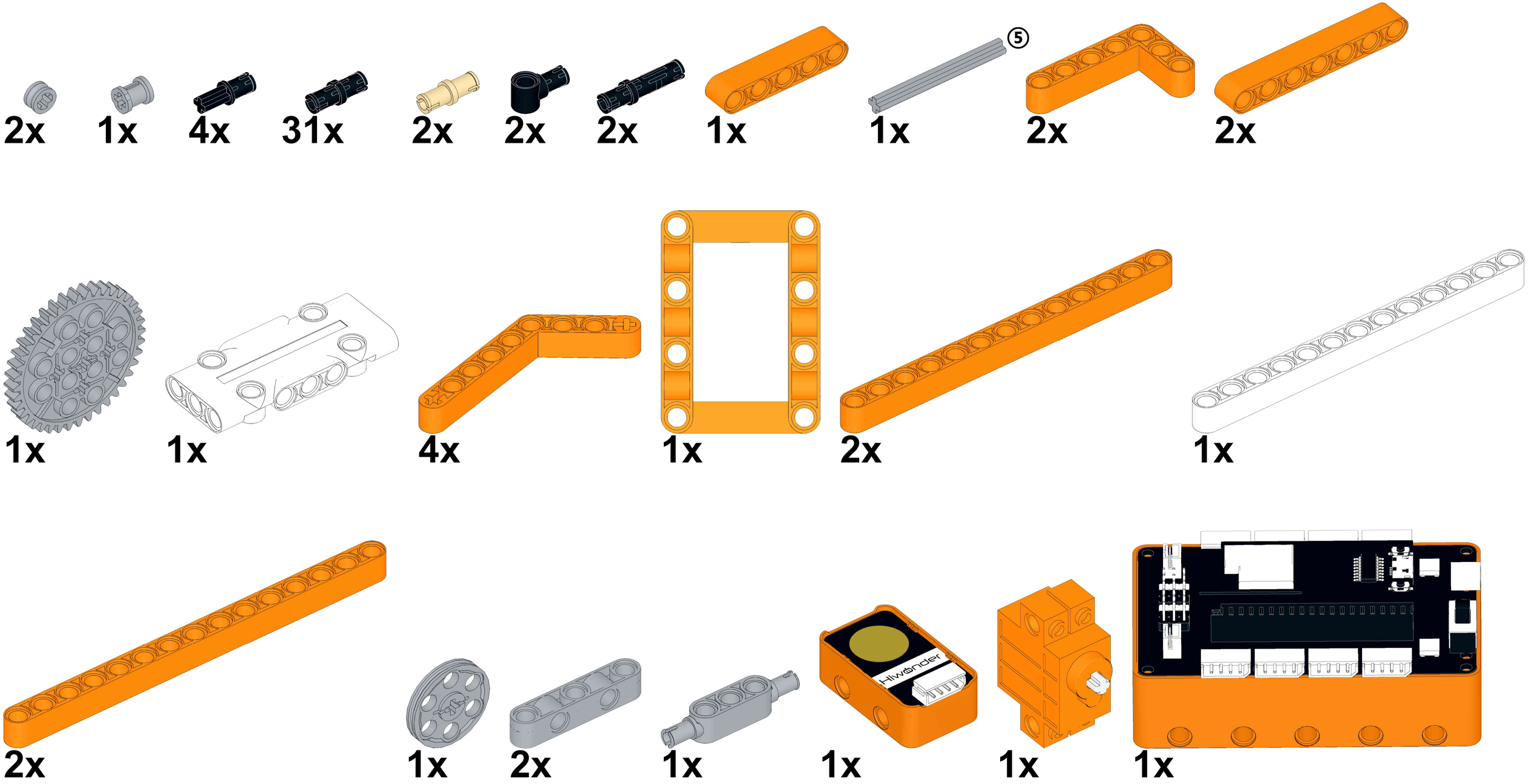
2x
1x
4x
31x
2x
2x
2x
1x
5
1x
2x
2x
1x
1x
4x
1x
2x
1x
2x
1x
2x
1x
1x
1x
Hiwonder

1

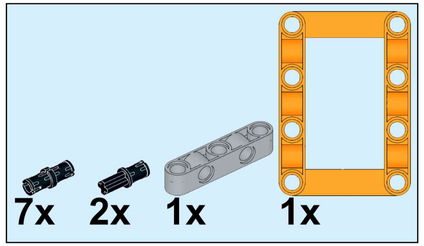

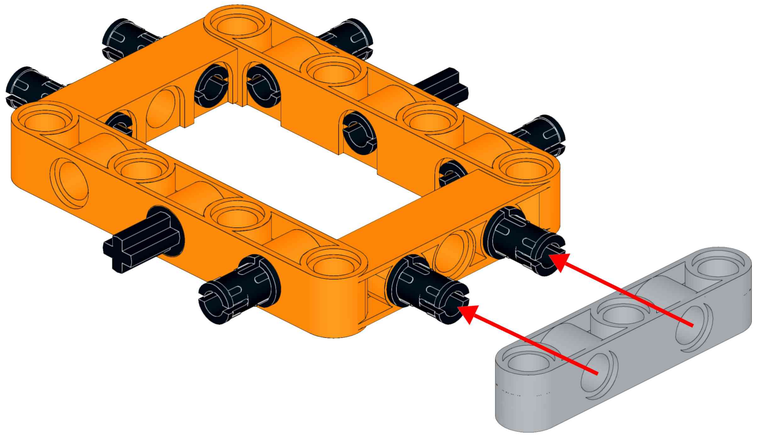

2

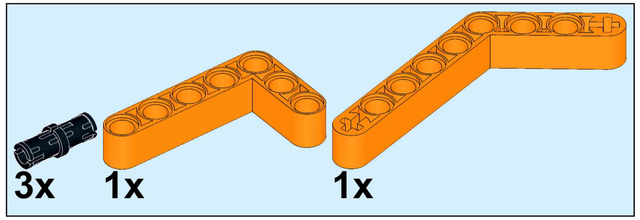

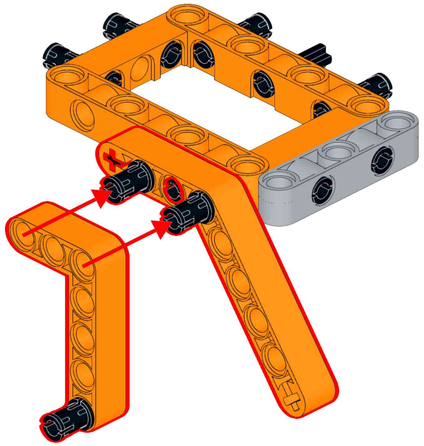

3

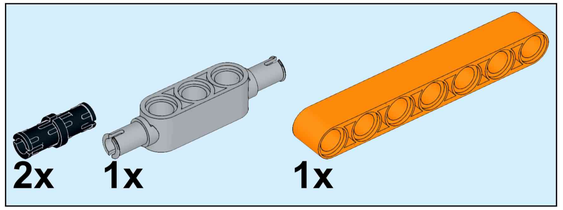

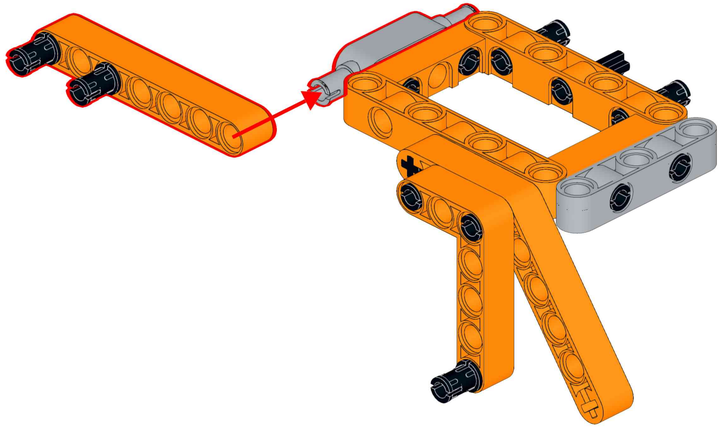

4

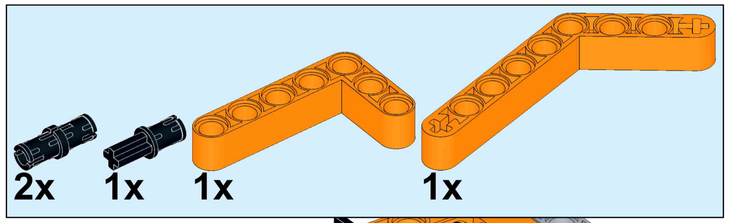

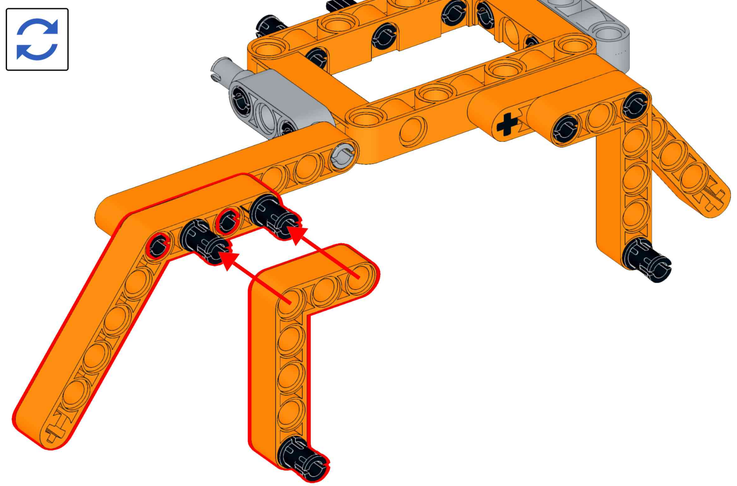

5

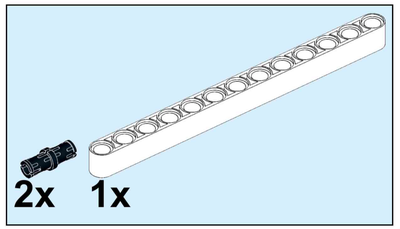

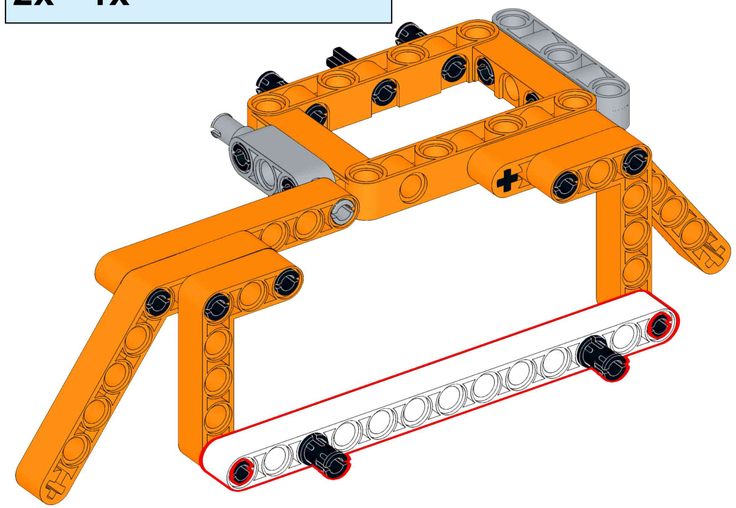

6

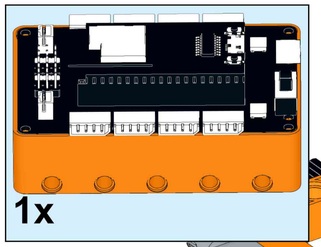

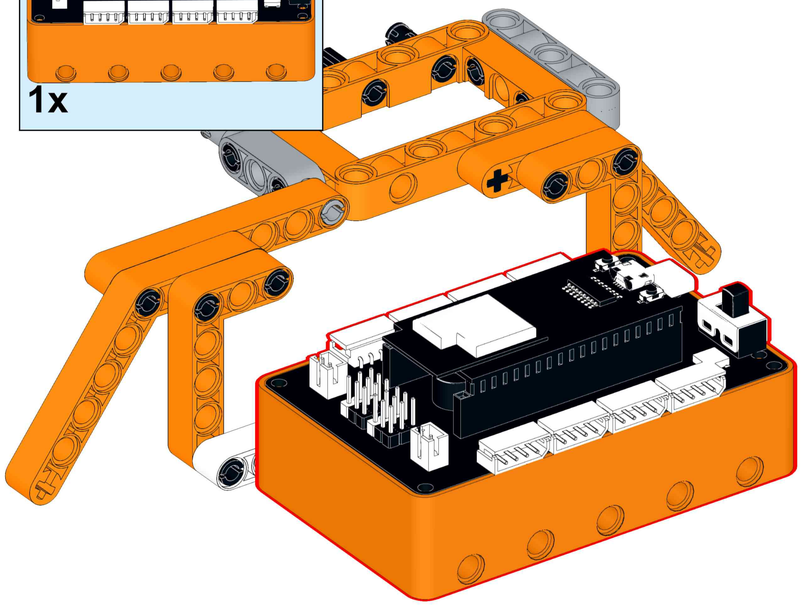

7

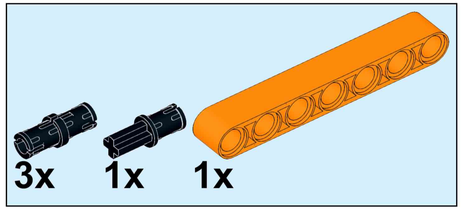

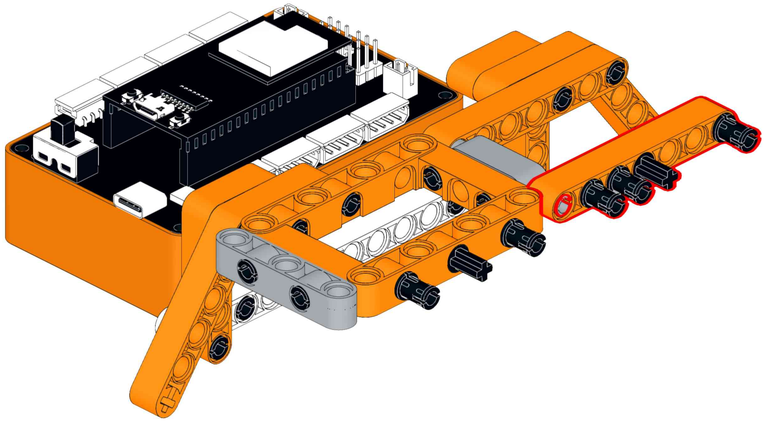

8

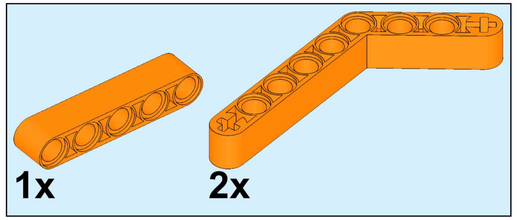

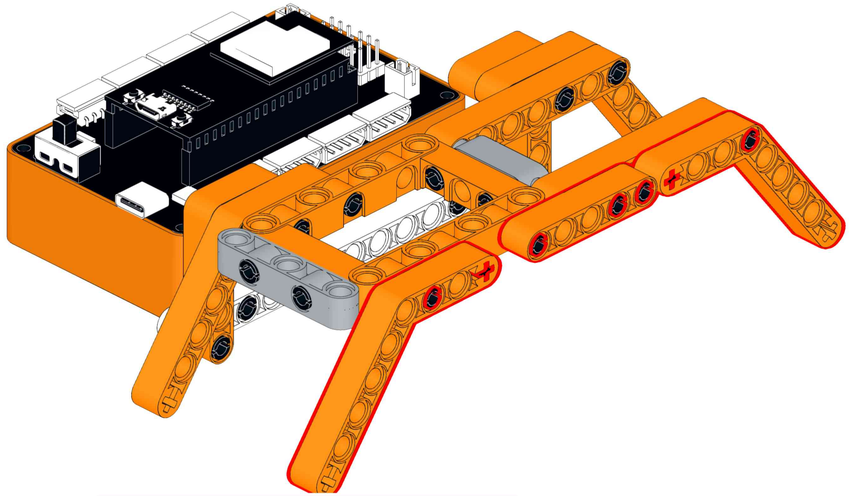

9

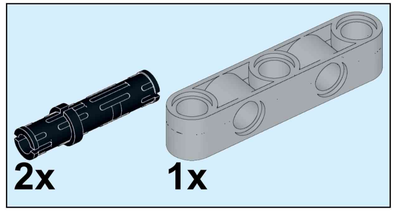

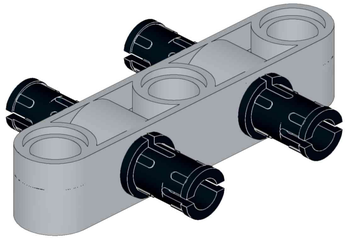

10

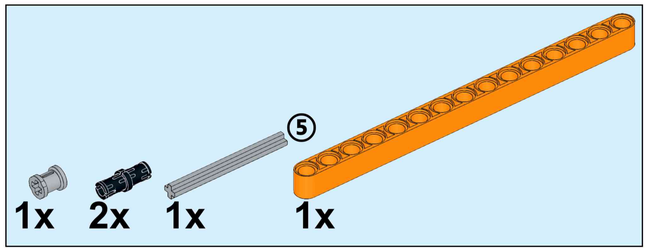

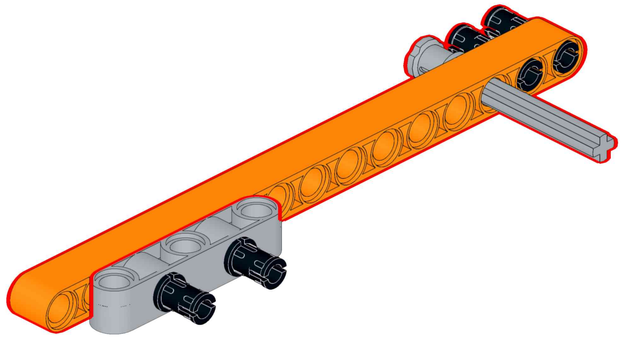

11

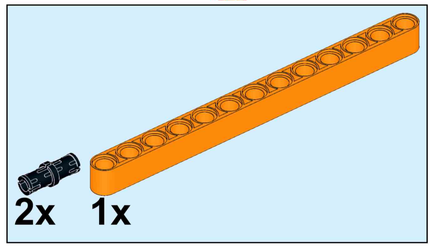

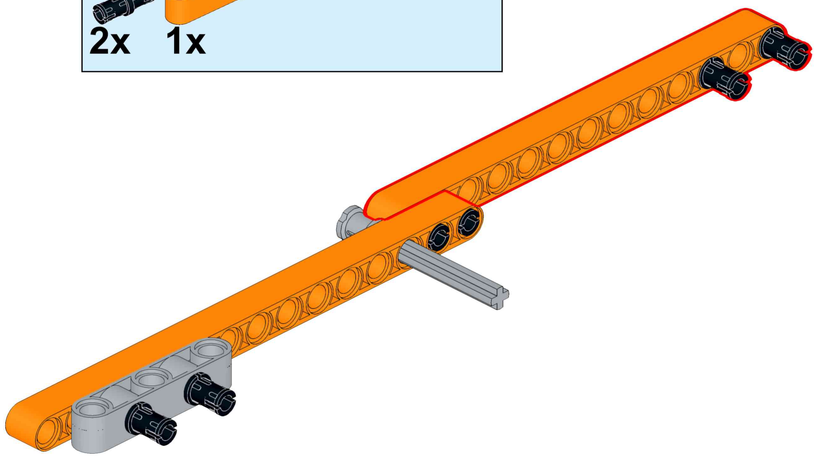

12

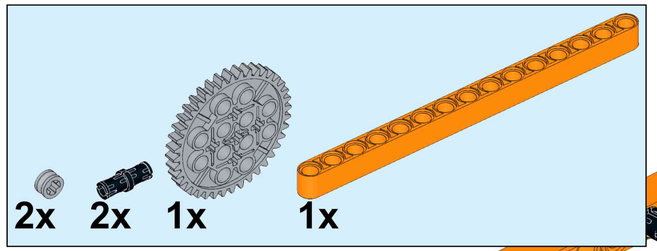

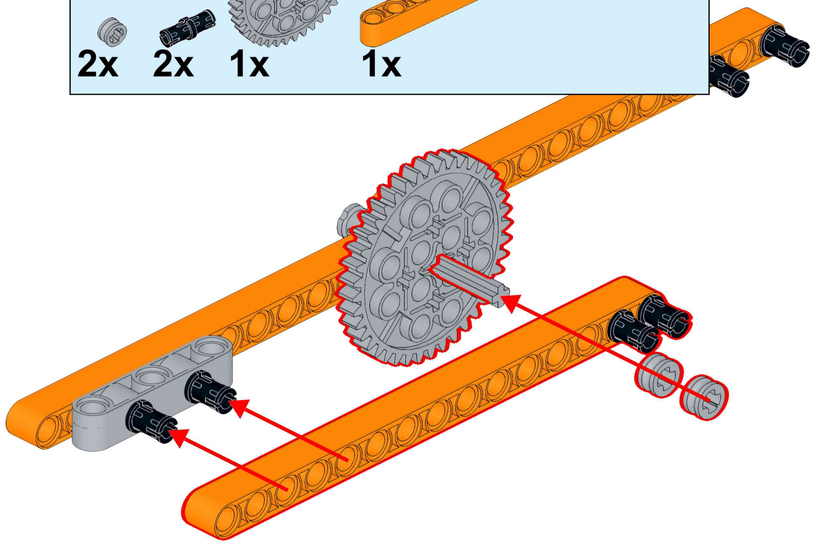

13

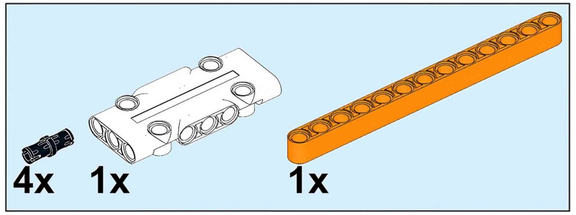

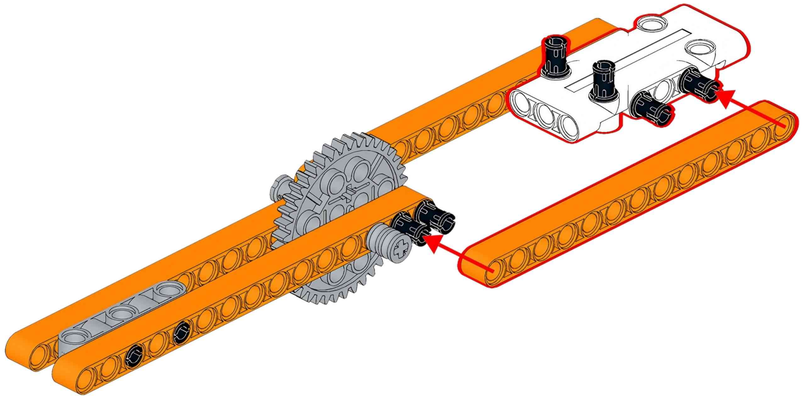

14

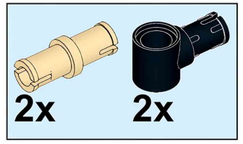

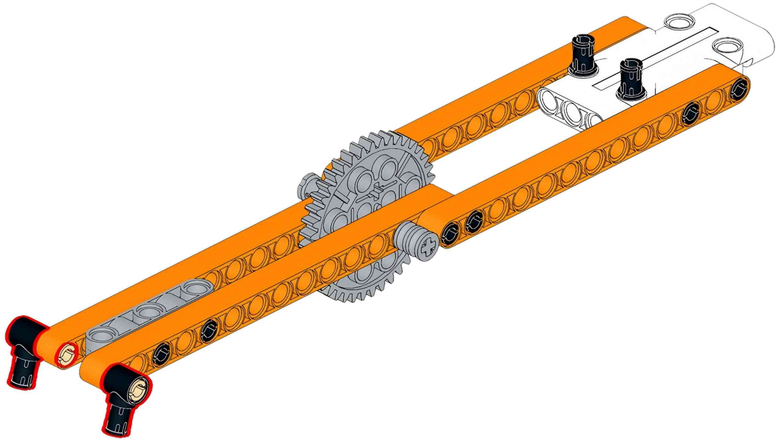

15

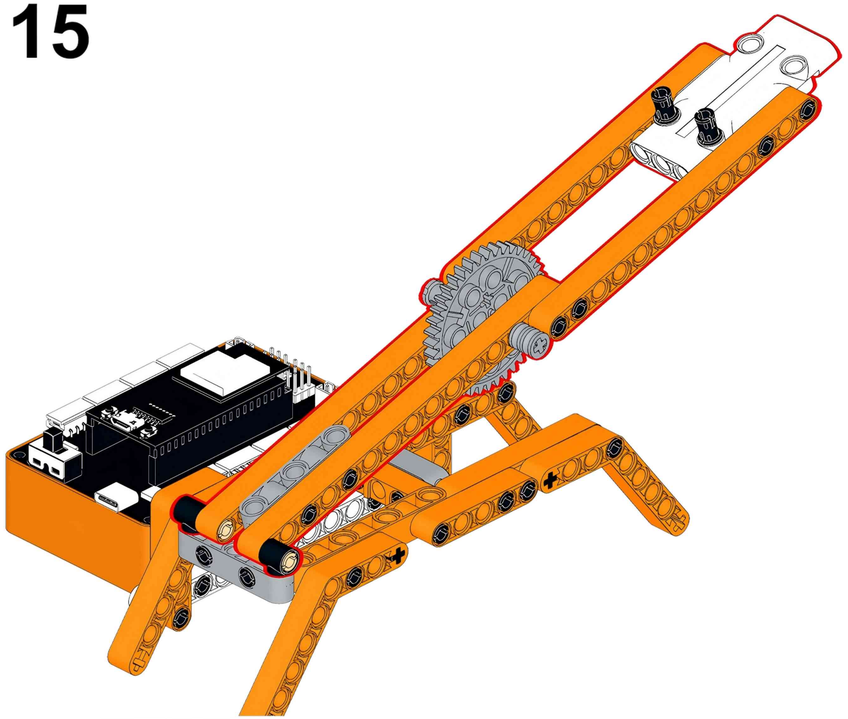

16

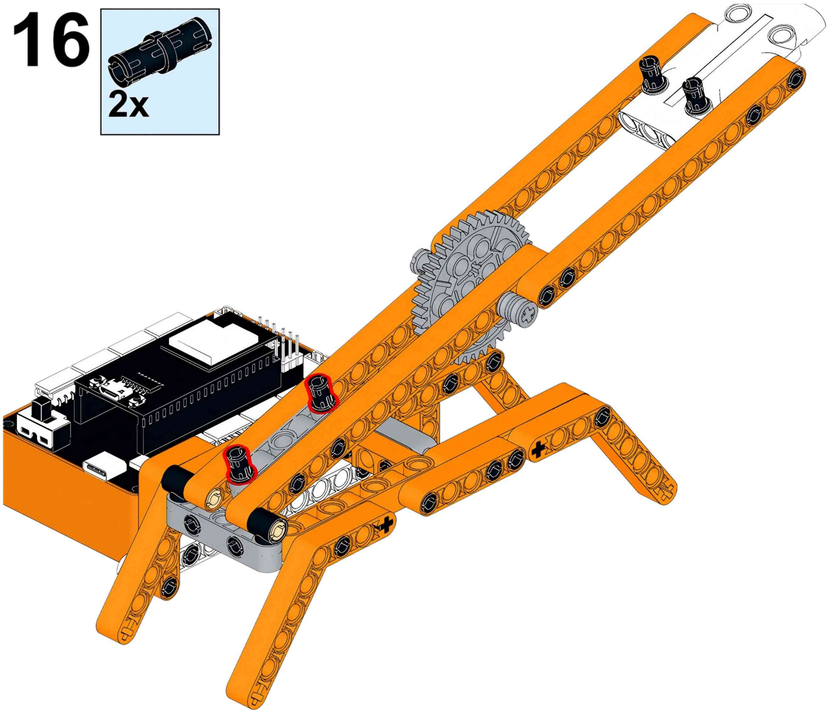

17

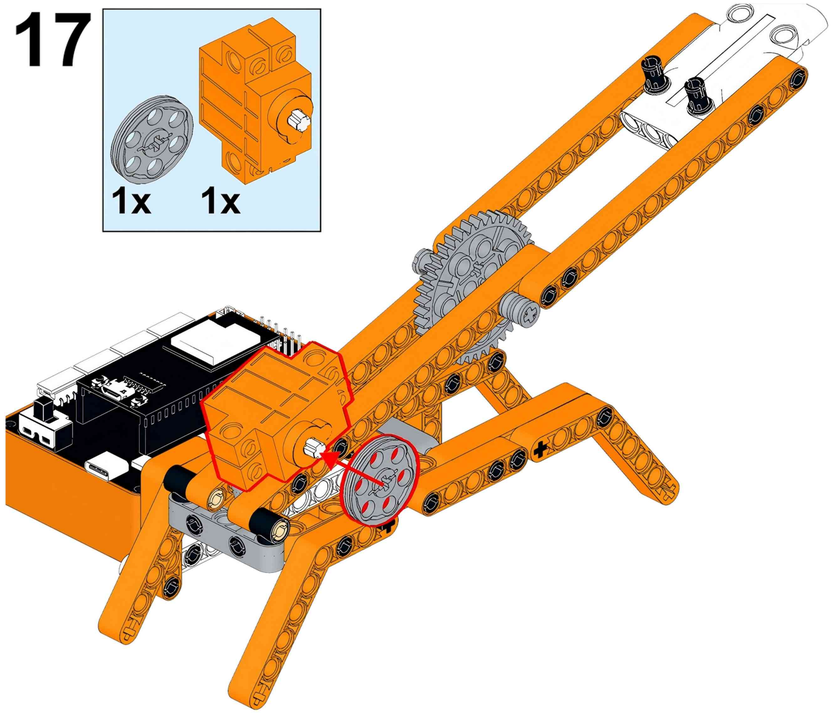
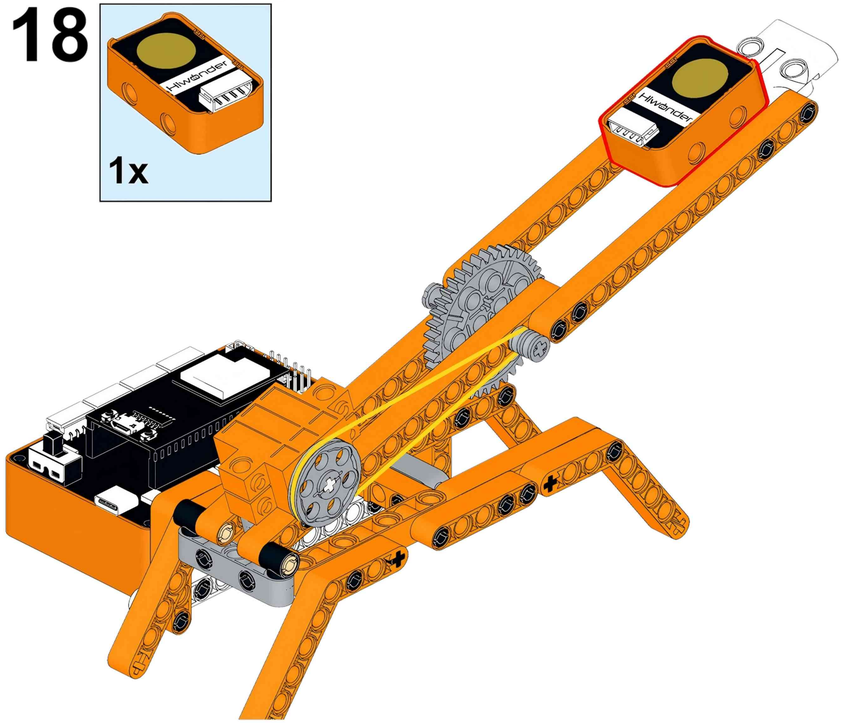
18