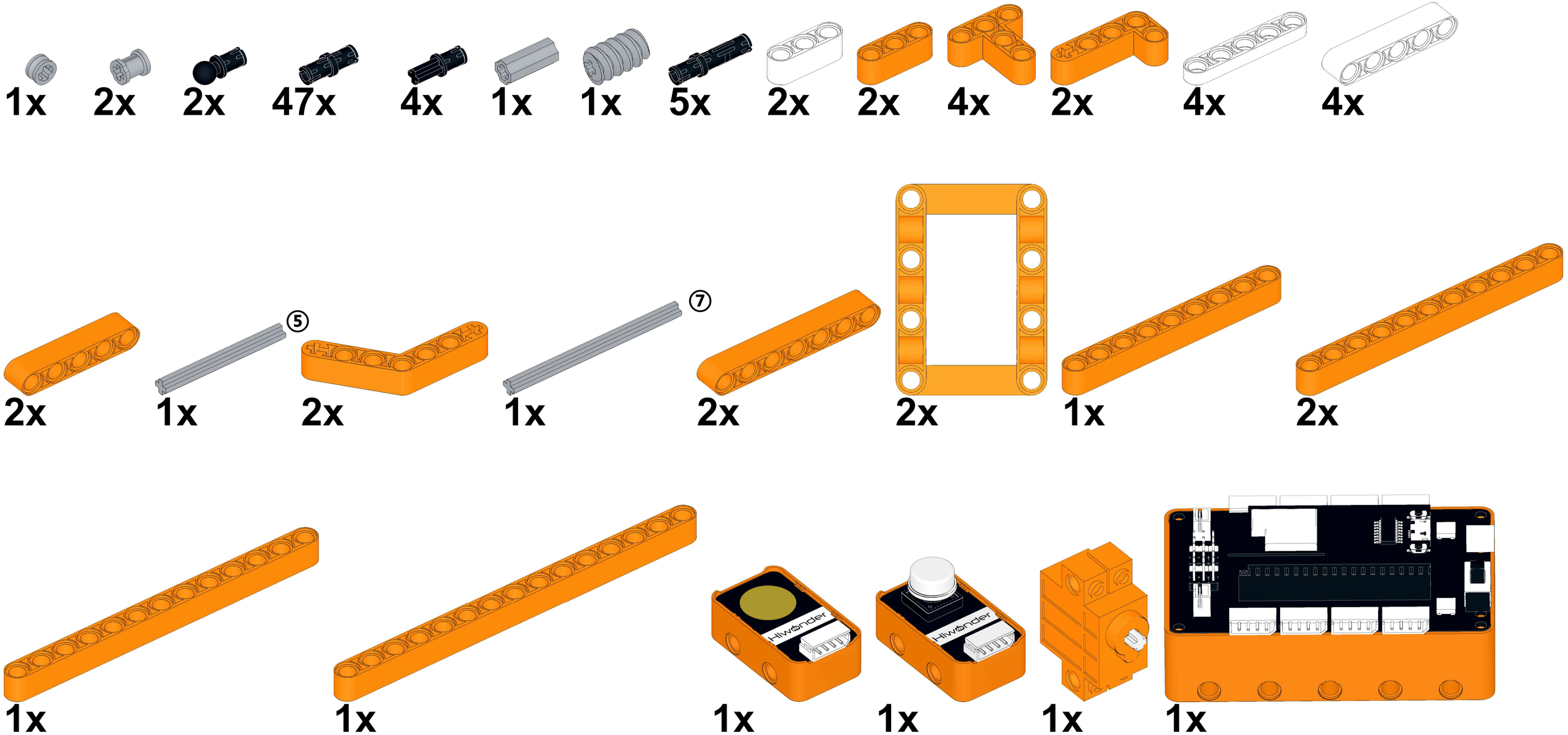
1x
2x
2x
47x
4x
1x
1x
5x
2x
2x
4x
2x
4x
4x
2x
1x
⑤
2x
1x
⑦
2x
2x
1x
2x
1x
1x
1x
1x
1x
Hiwonder
Hiwonder

1

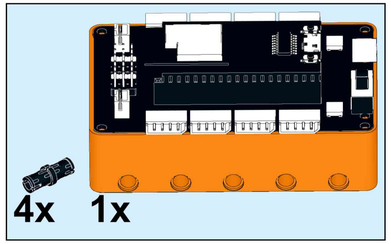

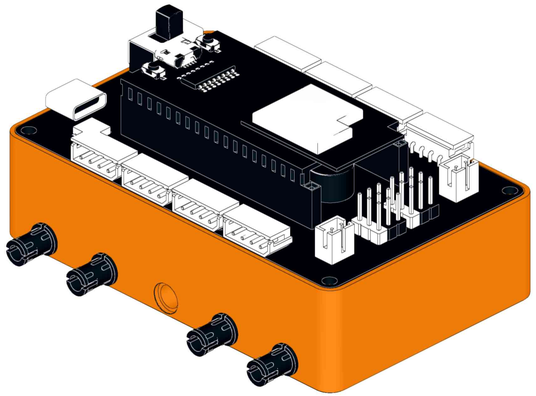

2

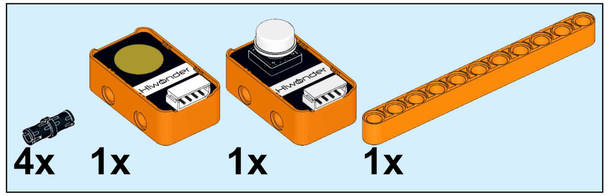

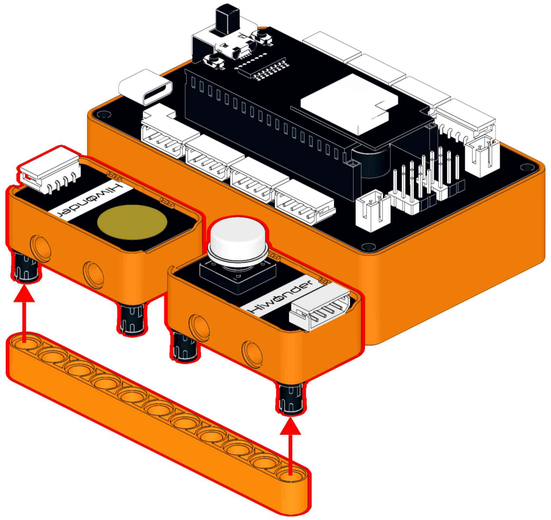

3

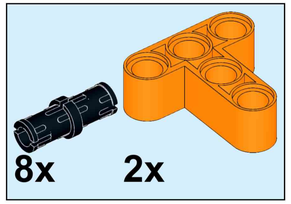

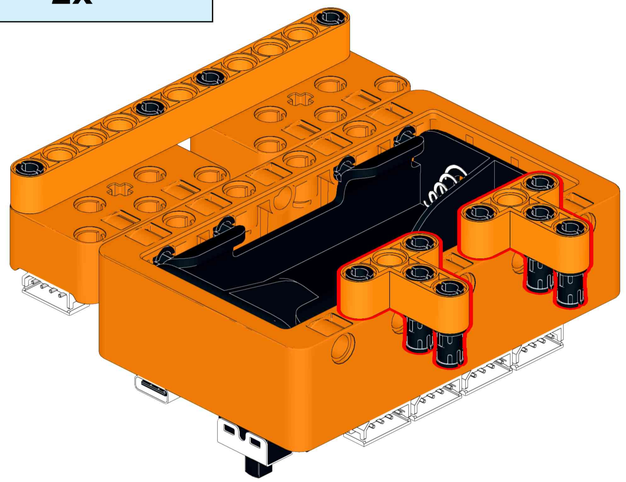

4

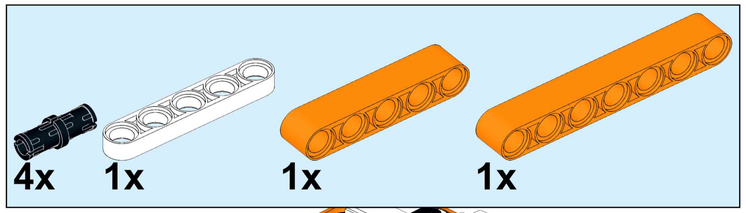

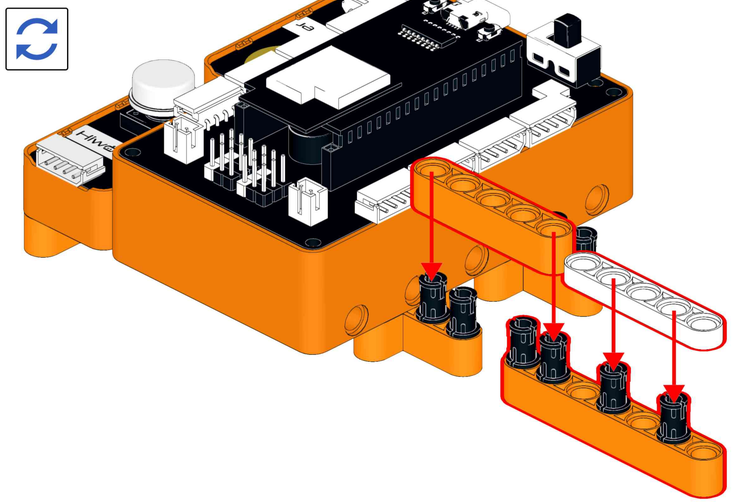

5

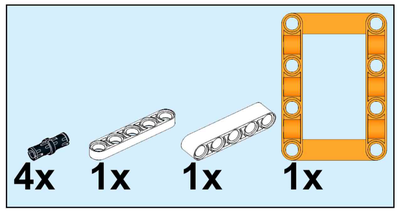

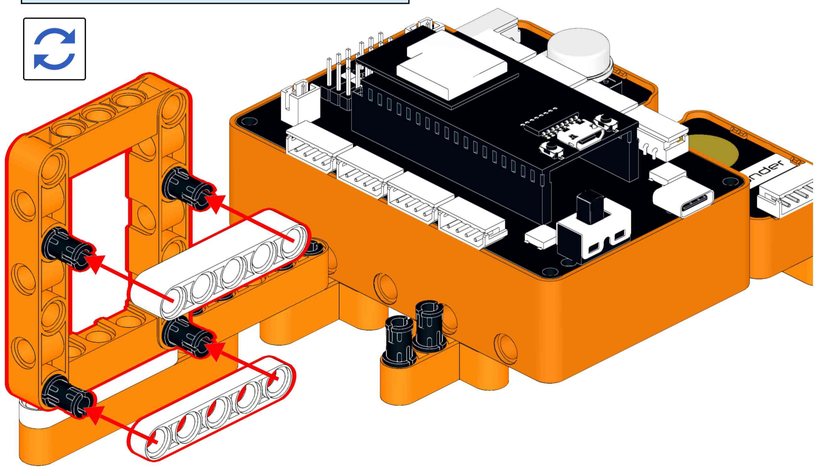

6

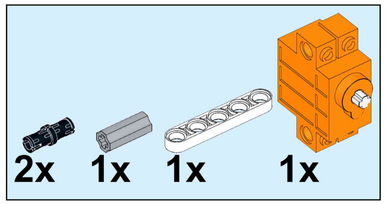

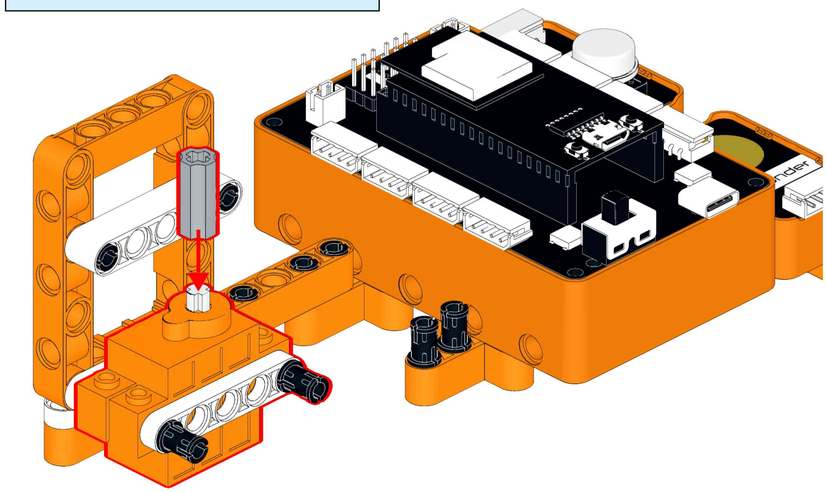

7

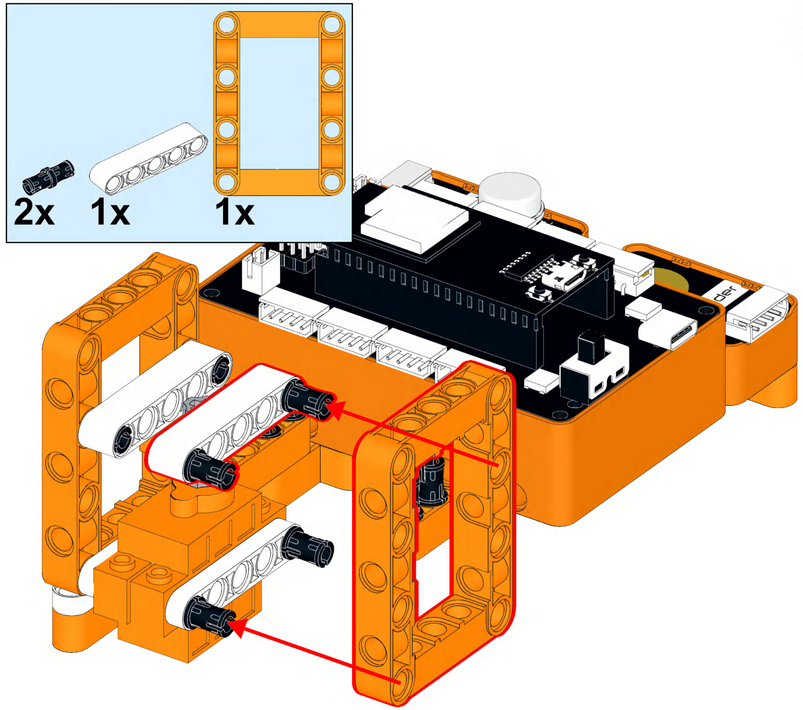

8

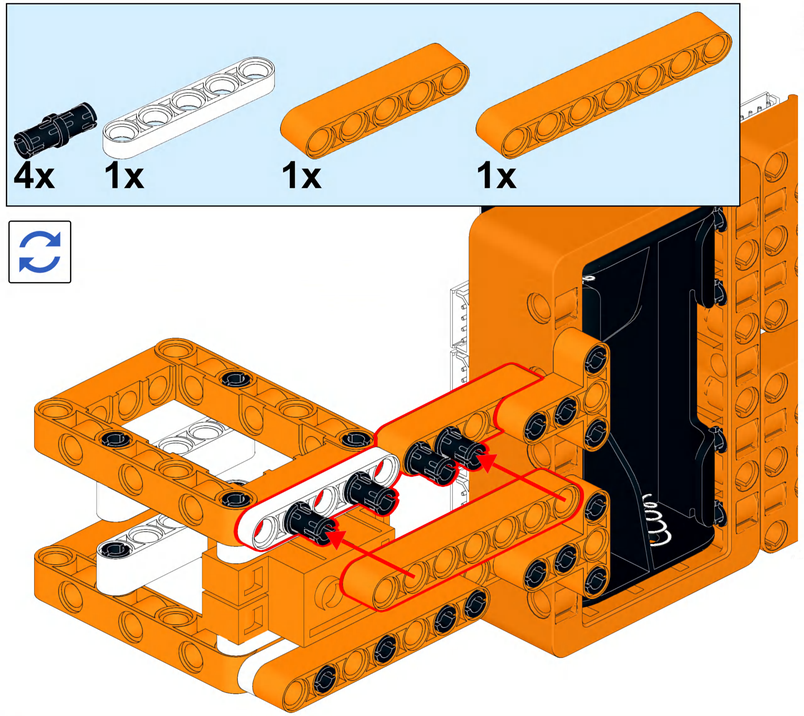

9

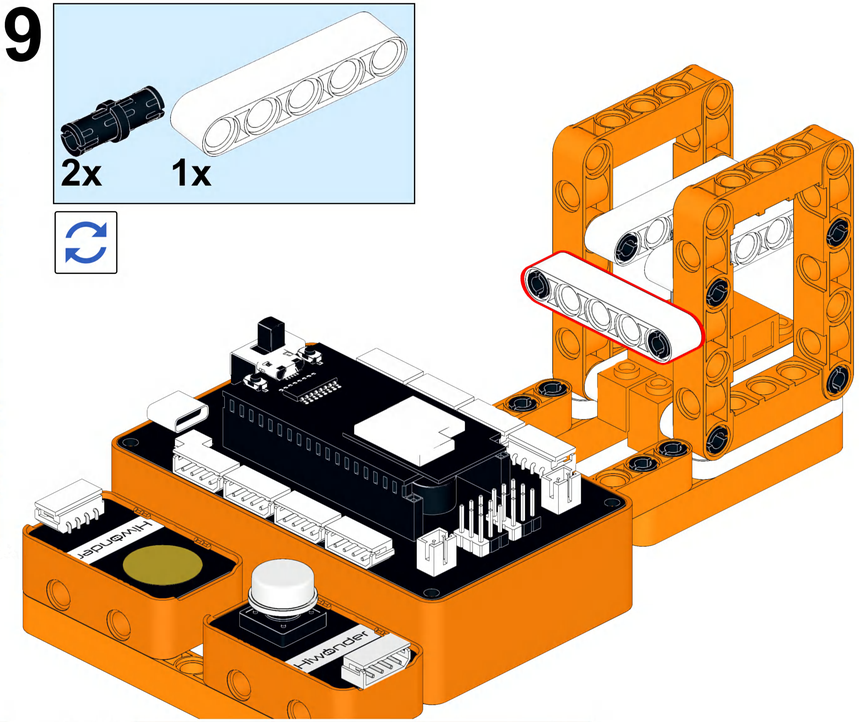

10

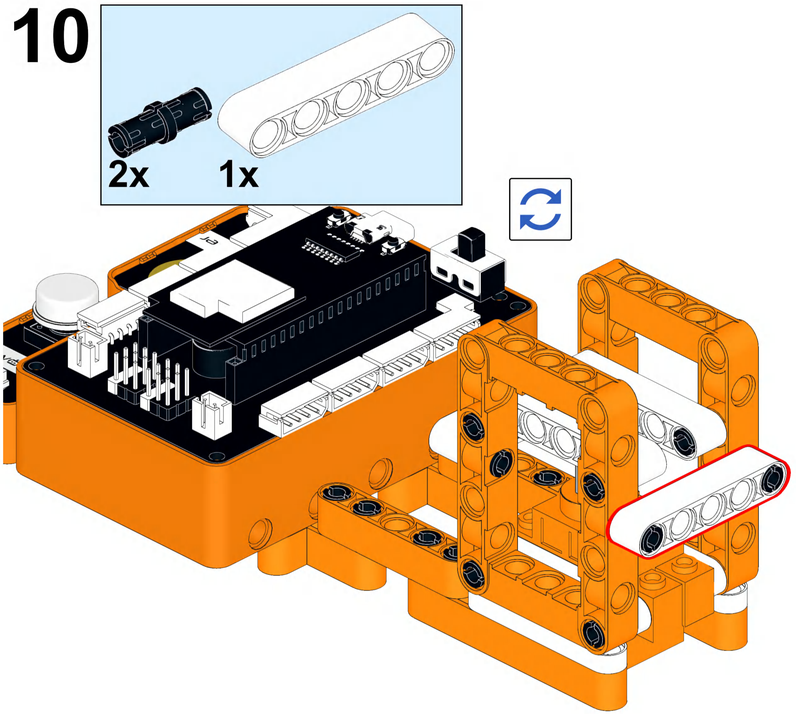

11

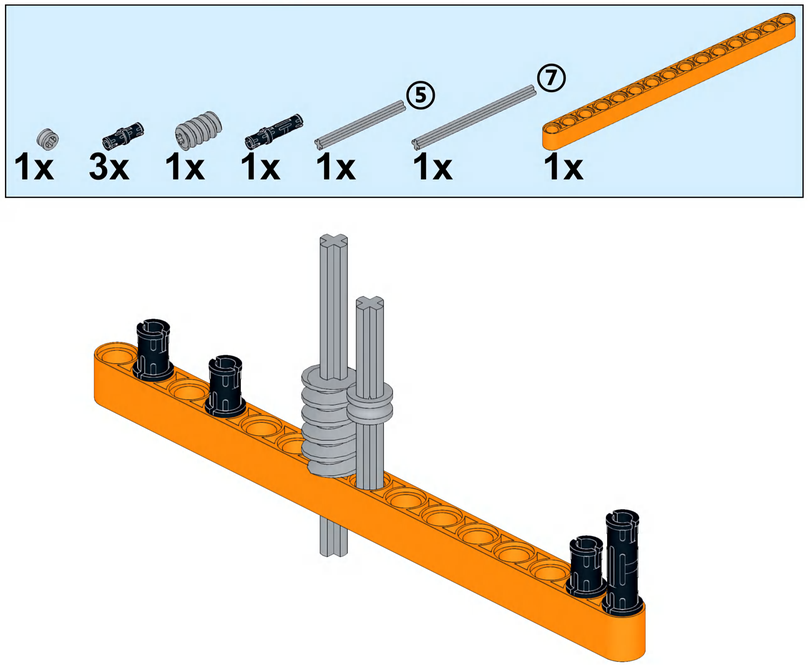

12

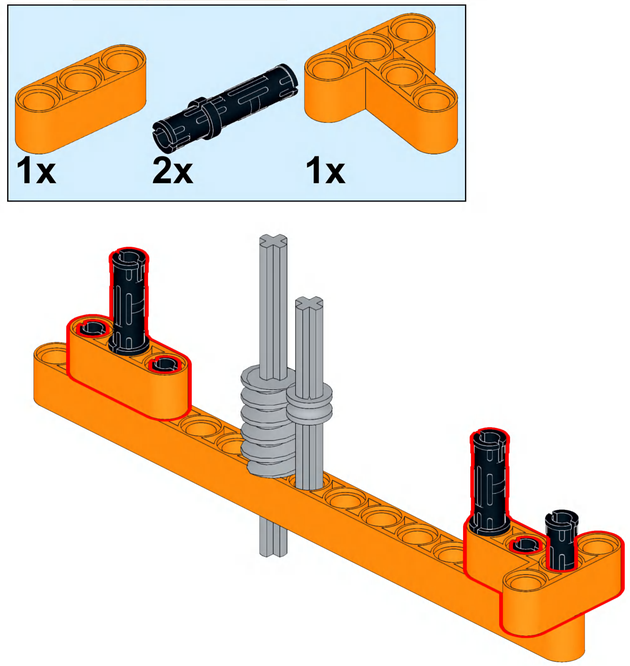

13

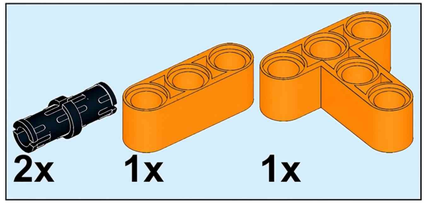

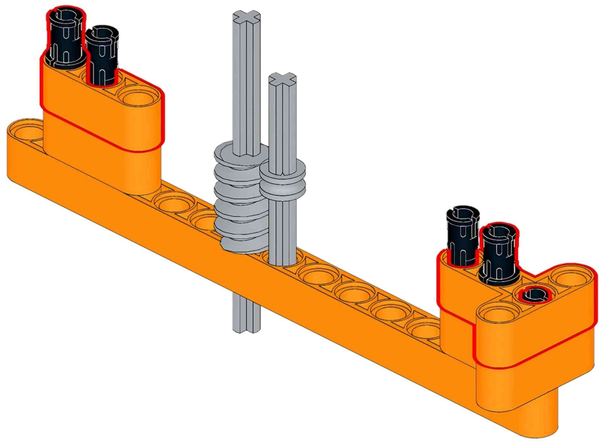

14

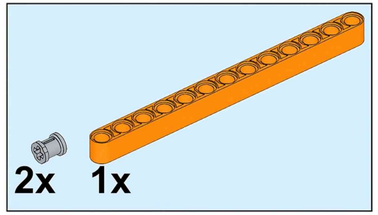

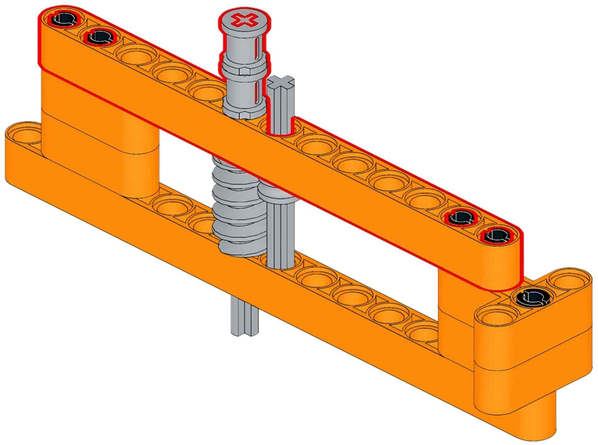

15

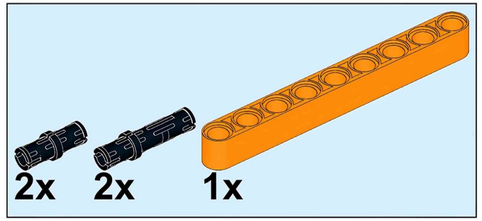

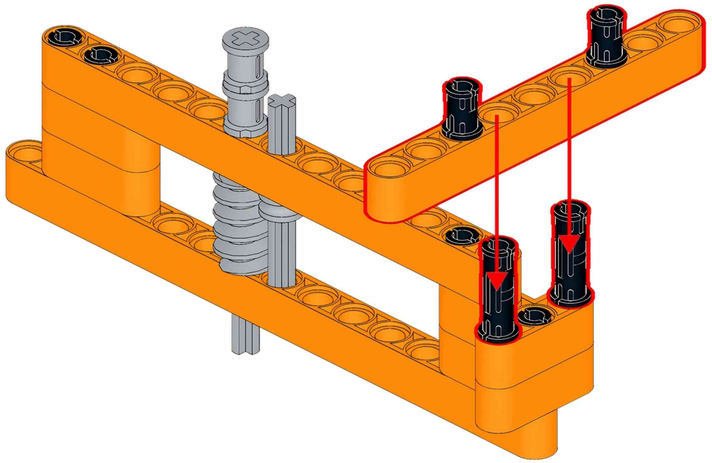

16

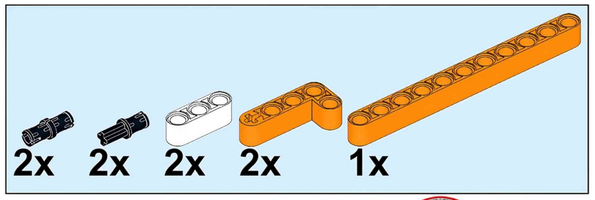

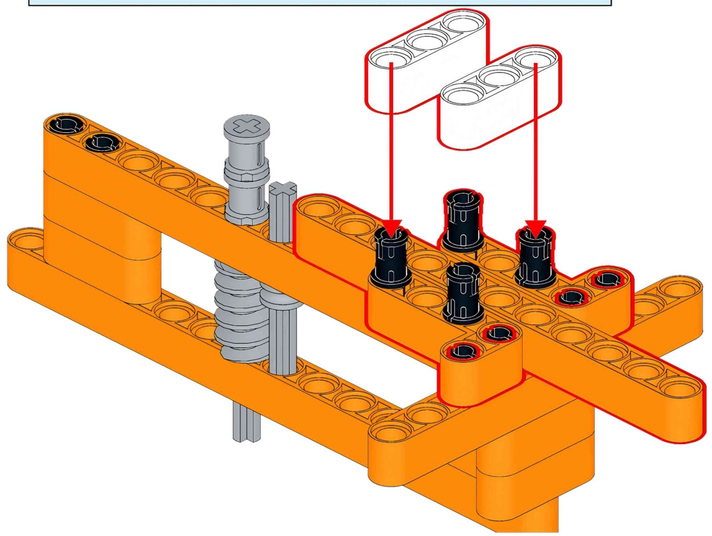

17

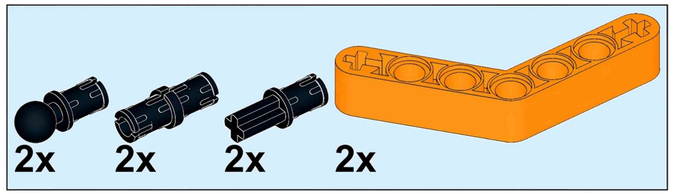

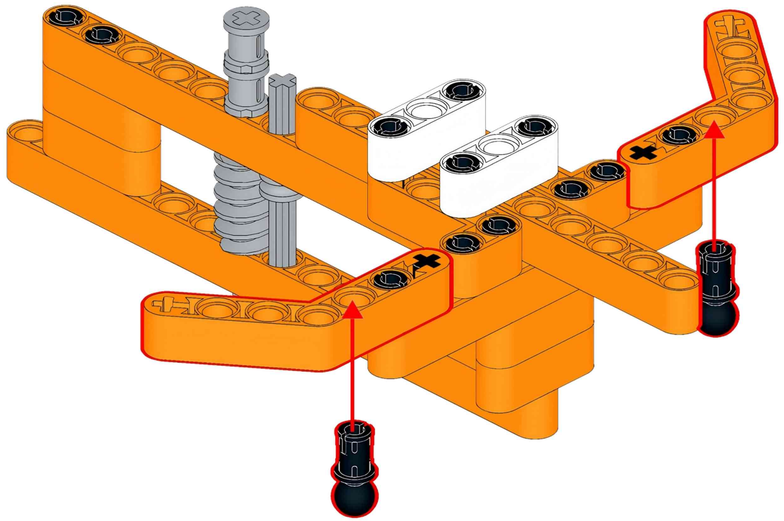
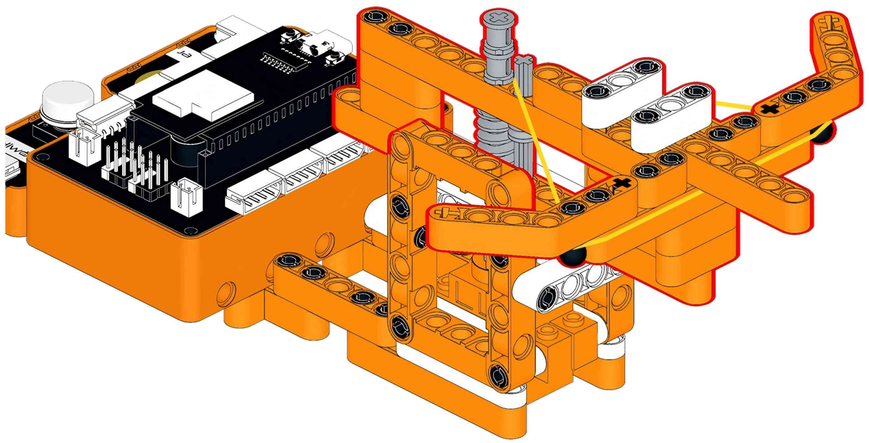
18